Instrukcja Montażu

Kontenerek SP

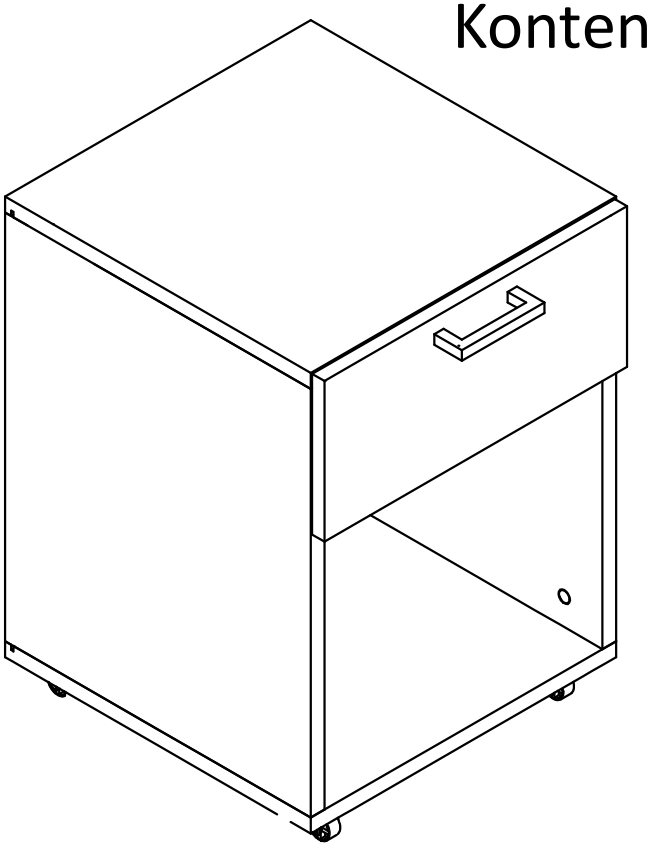

Nr.	Nazwa	Opis	Ilość
1	Kołek drewniany 8x36	B6	12
2	Trzpień mimośrodu	K1	12
3	Mimośród Ø15x12	K5	12
4	Zaślepka mimośrodu Ø20	K1z	12
5	Wkręt 4x16 łeb z podkładką	G7	16
6	Noga jezdna Ø30	NJ1	4

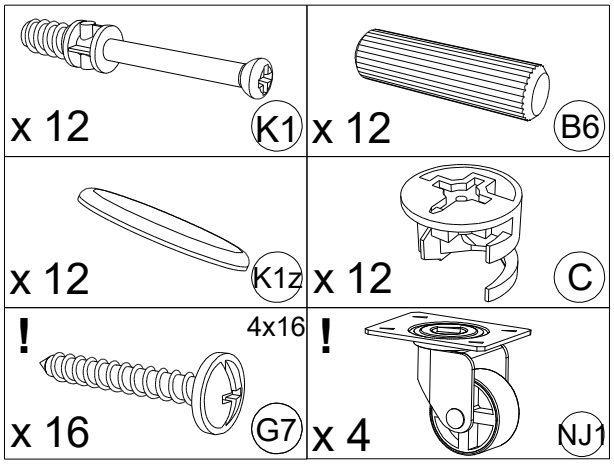

! - nie dotyczy wszystkich modeli

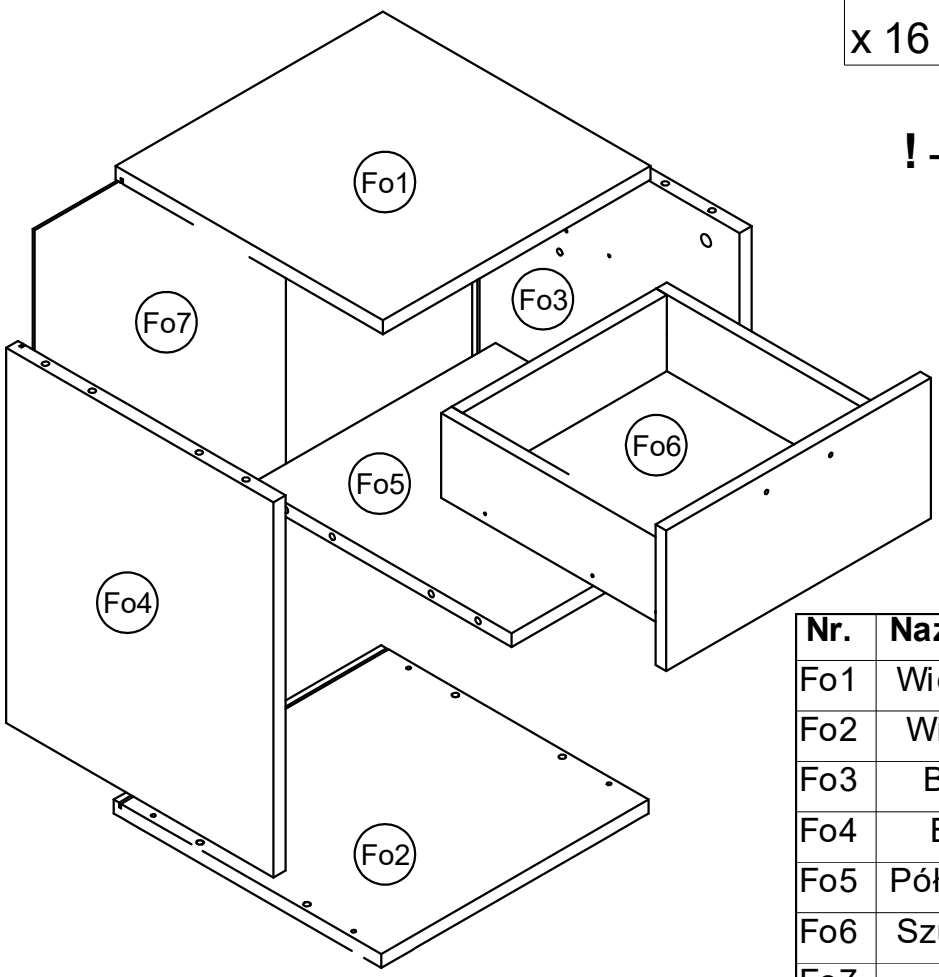

Nr.	Nazwa części	Ilość	Dłg.	Sze	Grb.
Fo1	Wieniec Góra	1	400	400	18
Fo2	Wieniec Dół	1	400	400	18
Fo3	Bok Prawy	1	486	400	18
Fo4	Bok Lewy	1	486	400	18
Fo5	Półka Mocowa	1	388	364	18
Fo6	Szuflada 182	1			
Fo7	Plecy	1	498	376	3

ynke®

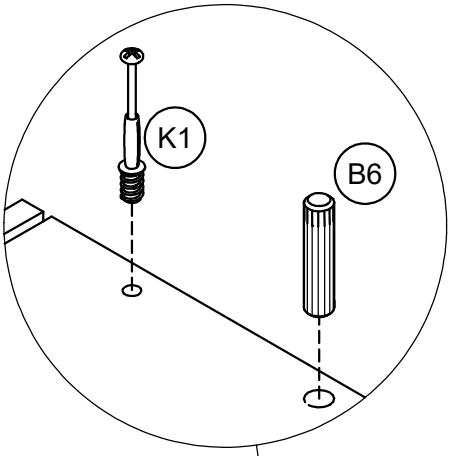
K1
B6

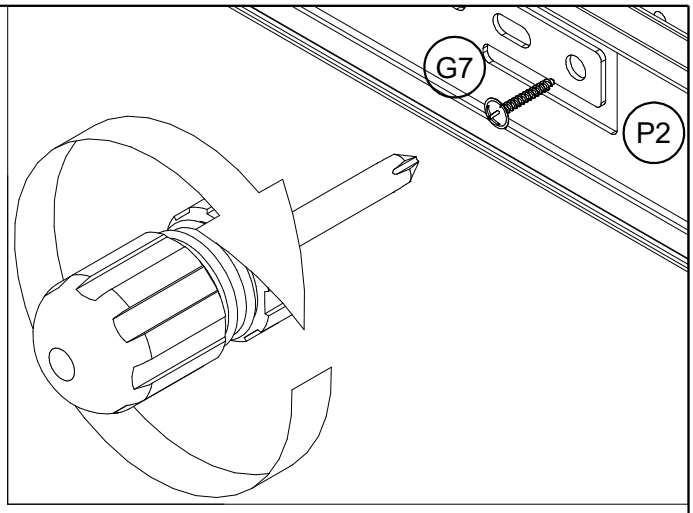
G7
P2

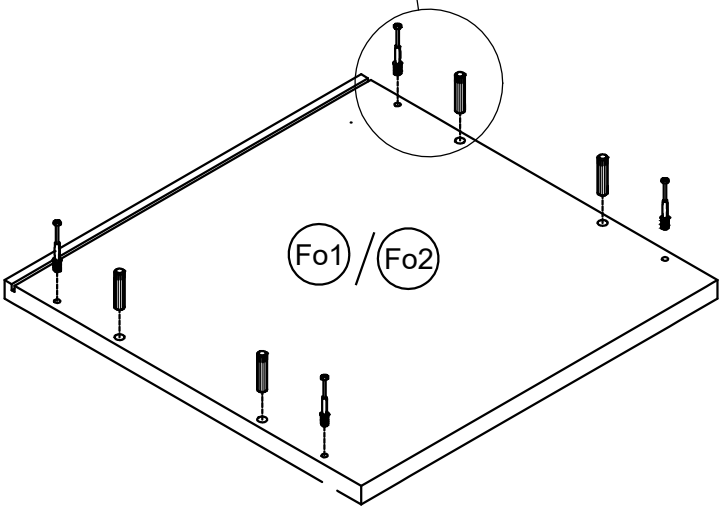
Fo1
Fo2

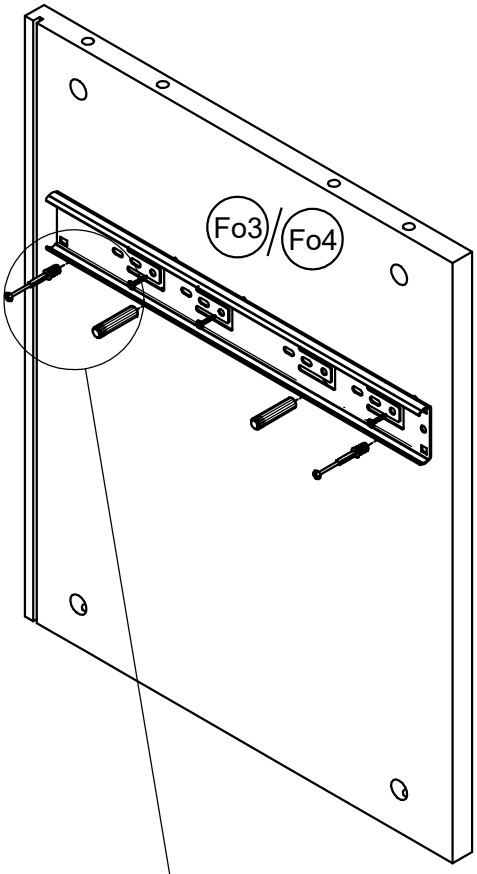
Fo3
Fo4

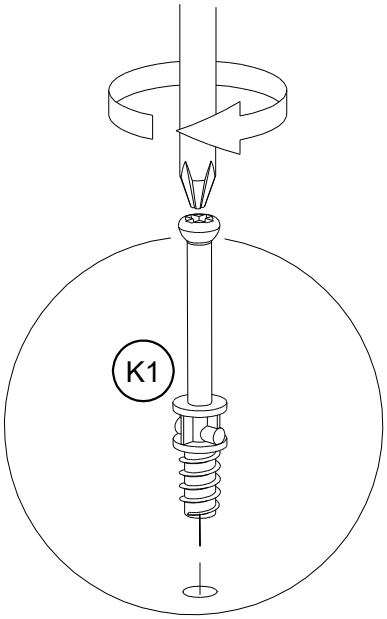
K1

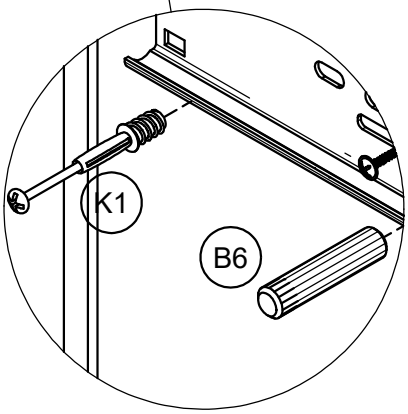
K1
B6

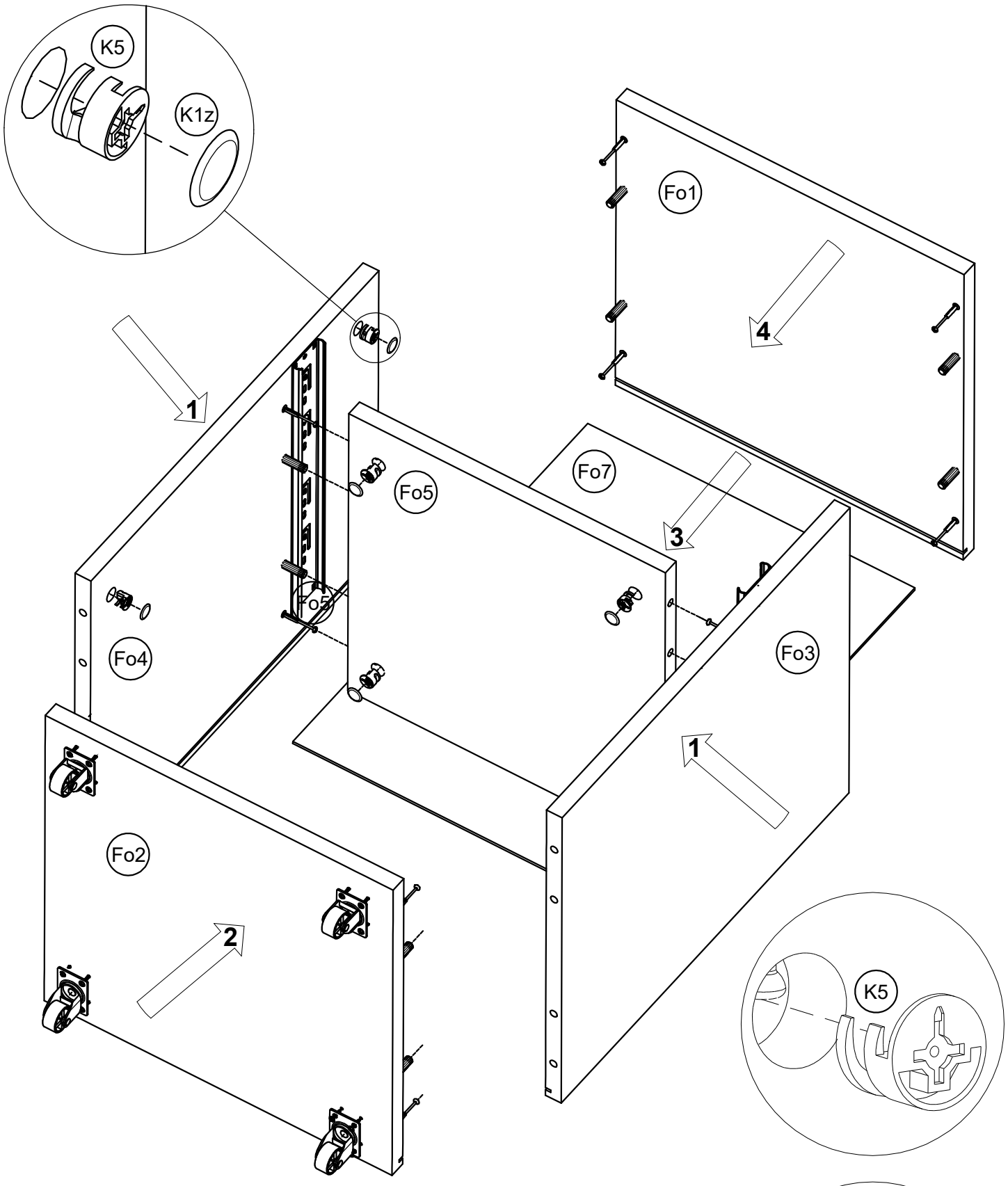

ynke®